Rejestrator IP 16 kanałowy

i6-N25416UHV

Rejestrator umożliwia pełną obsługę systemu megapikselowych kamer na podłączonych monitorach, bez potrzeby użycia komputera. Alternatywnie na oprogramowaniu klienckim lub przez przeglądarkę użytkownik uzyskuje funkcje podglądu, odtwarzania, archiwizacji nagrań oraz dostęp do ustawień.

- Obsługa kamer w rozdzielczościach: 8 MP / 6 MP / 5 MP / 4 MP / 3 MP / 1080p / 720p / 4CIF / 2CIF / CIF
- Dwa wyjścia monitorowe VGA oraz HDMI wysokiej rozdzielczości do 3840x2160 dla HDMI oraz do 1920x1080p dla VGA
- Interfejsy 2 x LAN 10/100/1000Mbps
- Obsługa 4 dysków HDD
- 160Mb dla połączeń przychodzących LAN od kamer IP
- Inteligentne wyszukiwanie nagrań (tzw. postdetekcja)
- Jednoczesne nagrywanie każdego kanału w jakości HD i SD.
- Dwustrumieniowość w odtwarzaniu: jakość SD umożliwia płynniejsze przeglądanie nagrań przez Internet. Jakość HD odpowiada pełnym parametrom kanału.

© INTERNEC 2022. Wszelkie prawa zastrzeżone.

PARAMETRY TECHNICZNE

Model	i6-N25416UHV
WEJŚCIA WIDEO	
Ilość kanałów	16
Obsługa kamer	8 MP, 6 MP, 5 MP, 4 MP, 3 MP, 1080p, 720p, D1, 2CIF, CIF
DEKODOWANIE	
Obsługiwane formaty	Ultra H.265, H.265, H.264
Obsługiwane strumienie	Główny, pomocniczy, trzeci, zdarzeniowy
Zasoby dekodowania	2-ch @ 8MP 4-ch @ 4MP 8-ch @ 1080p 16-ch @ 720p 32-ch @ D1
WYJŚCIA WIDEO	
Wyjścia wideo	1 x VGA, 1 x HDMI
Niezależne wyjścia wideo	Nie
Rozdzielczość HDMI	3840 x 2160 30Hz, 1920 x 1080 60Hz, 1920 x 1080 50Hz, 1600 x 1200 60Hz, 1280 x 1024 60Hz, 1280 x 720 60Hz, 1024 x 768 60Hz
Rozdzielczość VGA	1920 x 1080 60Hz, 1920 x 1080 50Hz, 1280 x 1024 60Hz, 1280 x 720 60Hz, 1024 x 768 60Hz
Powiązania wyjść wideo	HDMI = VGA
Podziały w podglądzie na żywo	1, 4, 6, 8, 9, 16
INTERFEJS	
Język menu	PL, EN, DE
Oprogramowanie narzędziowe	I6 Searcher
Oprogramowanie klient PC	I6-VMS
Oprogramowanie mobilne	I6-MVS
Przeglądarki	Plug-in nie wymagany: Chrome 57.0+, Firefox 58.0+, Edge 16+, Safari 11+, Ograniczenia dla podglądu bez wtyczki: podgląd pojedynczego kanału, brak odtwarzania, Plug-in wymagany: IE10+, Chrome 45+, Firefox 52+, Edge 79+
Dostęp	Konto administratora, konta użytkowników, uprawnienia lokalne, uprawnienia zdalne, definiowalne dla kanałów
SIEĆ	
P2P	Tak
Maks. ilość jednoczesnych połączeń	128
Interfejsy LAN	2 x RJ45 10/100/1000 Mbps
Obsługiwane protokoły	DDNS, DHCP, DNS, HTTPS, IPv4, NTP, PPPoE, SMTP, TCP/IP, UPnP™, IPv6, FTP
Pasmo przychodzące	160 Mbps
Pasmo wychodzące	64 Mbps

© INTERNEC 2022. Wszelkie prawa zastrzeżone.

Data wygenerowania pliku: 02.09.2022. Specyfikacja może ulec zmianie. Dalsze informacje można uzyskać na www.internec.pl

INTERFEJSY ZEWNĘTRZNE	
USB	1 x USB 2.0, 1 x USB 3.0
Wejścia audio	1 x RCA (2Vp-p, 1kΩ)
Wyjścia audio	1 x RCA (2Vp-p, 1kΩ)
MEDIUM ZAPISU	
Maksymalna ilość HDD	4
Maksymalna pojemność HDD	8TB dla każdego z dysków
Tryby pracy dysków	Normalny (odczyt i zapis), ochrona przed nadpisaniem (tylko odczyt)
Grupowanie dysków	Grupa, przydziały
RAID	Nie
Diagnostyka	SMART, wykrywanie uszkodzonych sektorów
FUNKCJE	
Obsługiwane protokoły kamer	Prywatny, ONVIF, RTSP
Zdarzenia z urządzeń IP	Alarm z wejścia alarmowego, detekcja ruchu, detekcja twarzy, detekcja zmiany ostrości, detekcja sylwetki, nagła zmiana sceny, przekroczenie linii, sabotaż, usunięcie obiektu, wtargnięcie w obszar, wykrywanie audio, wykrycie bagażu bez nadzoru, zliczanie osób, śledzenie automatyczne, monitoring zagęszczenia tłumu, wparcie dla kamer z analityką SIP
Maksymalna ilość kanałów z aktywnym VCA/SIP	8
Zdarzenia z rejestratora	Alarm obecności (wymaga kamer z funkcją zliczania)
Wyjątki	Dysk pełny, mało miejsca na dysku, błąd dysku, nieuprawnione logowanie, rozłączenie sieci, konflikt adresów IP, nieprawidłowe nagrywanie, utrata obrazu
Reakcje alarmowe	Na pełny ekran, ostrzeżenie dźwiękowe, pozycjonowanie PTZ, wysłanie e-mail, wyzwolenie nagrywania, wyzwolenie wyjścia alarmowego, okno informacyjne, powiadomienie do i6-MVS
Obsługa	Szybkie odtwarzanie ostatnich 5 minut nagrań, sterowanie PTZ, 2 tryby sterowania PTZ, pozycjonowanie 3D, cyfrowy zoom, przełączanie sekwencyjne obrazów, panel dla zdarzeń smart, wsparcie dla kamer typu fisheye (tylko przez przeglądarkę)
Wyszukiwanie zdarzeń VCA	Wyszukiwanie zdjęć twarzy, wyszukiwanie zachowań: przekroczenie linii, wtargnięcie, wejście w obszar, wyjście z obszaru, wsparcie dla zdarzeń SIP, raport zliczania osób, funkcje dostępne przez GUI, przez web dostępny tylko raport zliczania
Inne	ANR
NAGRYWANIE	
Harmonogram nagrywania	Ręczny, ciągły, alarmowy, detekcja ruchu, ruch lub alarm, ruch i alarm, zdarzenie
Ilość okresów harmonogramu	8 definiowalnych okresów w ciągu doby w różnym trybie nagrywania
Nagrywane strumienie	Główny, pomocniczy, główny i pomocniczy, główny i trzeci, pomocniczy i trzeci

© INTERNEC 2022. Wszelkie prawa zastrzeżone.

Nagrywanie audio	Tylko z kanałów IP obsługujących audio
Tryb nagrywania	W pętli lub do zapełnienia dysków, nagrywanie przed zdarzeniowe i po zdarzeniowe
ODTWARZANIE	
Odtwarzanie synchroniczne	Do 16 kanałów, wybór strumienia HD lub SD w odtwarzaniu, rzeczywista, maksymalna liczba synchronicznie odtwarzanych kanałów jest wynikiem rozdzielczości dla poszczególnych kanałów
Tryby i funkcje	Wyszukiwanie smart, odtwarzanie smart, wyszukiwanie zdarzeń, odtwarzanie plików backupu, prędkość odtwarzania od x1/8 do x128, odtwarzanie wsteczne, blokowanie nagrań, obsługa znaczników, wyszukiwanie VCA
ARCHIWIZACJA	
Nośnik	USB, LAN
Funkcje	Wycinanie klipu, wg daty i czasu, informacja o postępie
OGÓLNE	
Obudowa	1U
Zasilanie AC/DC	12 VDC
Pobór mocy	≤ 15W (bez dysków)
Materiał obudowy	Metal
Temperatura pracy	-10°C ÷ 55°C
Wilgotność otoczenia	Max. 90% (nieskondensowana)
Wymiary	440 x 344 x 50 mm
Elementy w zestawie	Mysz, przewód SATA, przewód zasilający, przewód zasilający HDD, śruby mocujące HDD, uchwyty Rack, zasilacz DC
Karta odnosi się do FW wersja	NVR-B3601.31.59.C21510.220704
Najnowsza wersja FW	NVR-B3601.31.59.C21510.220704
POZOSTAŁE	
Waga netto	3,15 kg
KGO	0,91 zł

Panel przedni:

© INTERNEC 2022. Wszelkie prawa zastrzeżone.

Panel tylny:

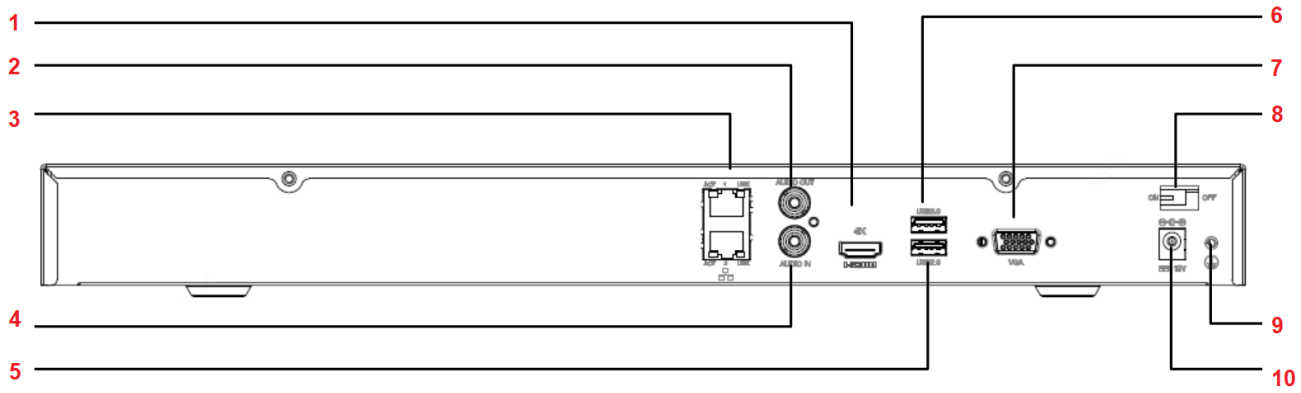

1. Wyjście HDMI
2. Wyjście audio
3. Interfejsy LAN
4. Wejście audio (interkom)
5. USB 2.0
6. USB 3.0
7. Wyjście VGA
8. Włącznik / wyłącznik
9. Zacisk uziemiający
10. Gniazdo zasilania 12V DC

© INTERNEC 2022. Wszelkie prawa zastrzeżone.
Data wygenerowania pliku: 02.09.2022. Specyfikacja może ulec zmianie. Dalsze informacje można uzyskać na www.internec.pl